Montaż i obsługa markiz tarasowych

VERTEX-V1300

VERTEX-V3430

1. Części markiz i wymiary
2. Montaż markiz
3. Regulacja kąta nachylenia
4. Eksploatacja i konserwacja

1. Elementy, wymiary i zastosowanie markiz

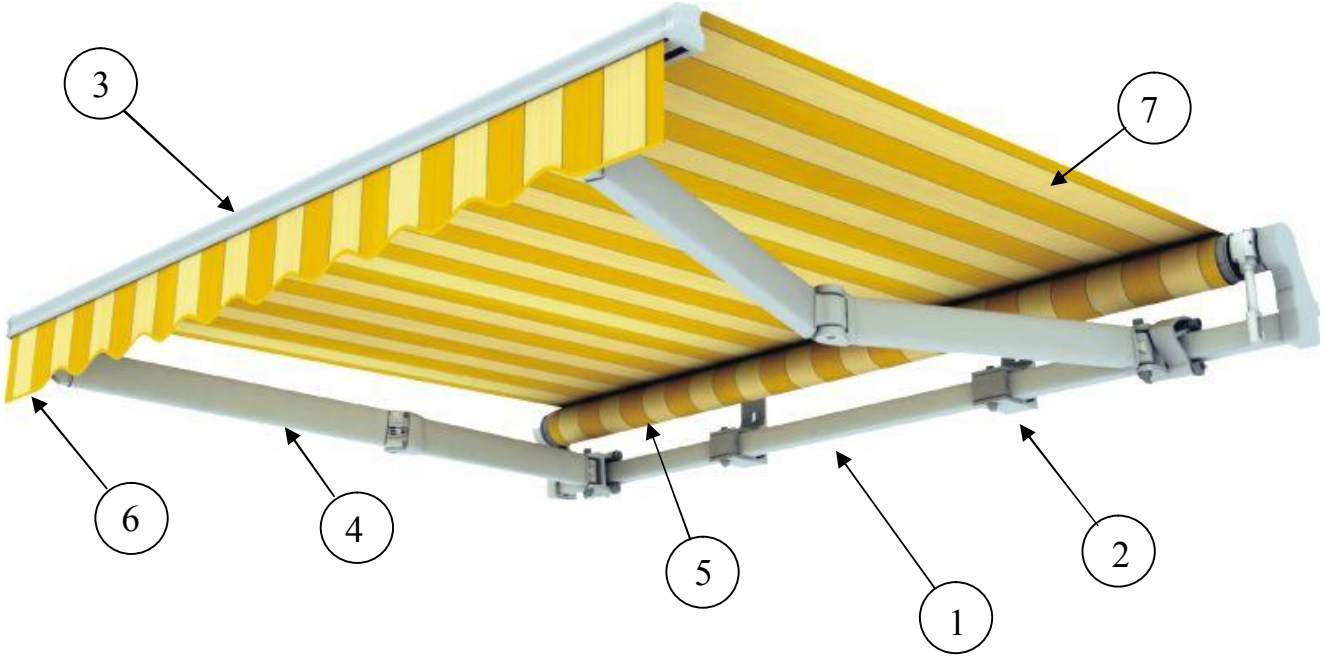

1. Belka kwadratowa 40x40mm
2. Wieszak
3. Belka przednia
4. Ramie
5. Rura nawojowa
6. Falbana
7. Tkanina

Markizy tarasowe stosowane są wyłącznie do ochrony przed promieniowaniem słonecznym np. tarasów, ogródków restauracyjnych, balkonów, witryn sklepowych, stoisk zewnętrznych poprzez rozwiniecie lub zwiniecie do końca tkaniny markizowej. Możliwe jest również użytkowanie jej z tkaniną częściowo rozwiniętą. Każda markiza może być napędzana ręcznie (korba) lub poprzez siłownik elektryczny. Markizy mogą być stosowane wyłącznie do wyżej wymienionych celów nawet w przypadku, gdy zamocowana tkanina markizowa posiada cechy tkaniny o zwiększonej odporności na wodę bądź jest wykonana z materiału typu PVC.

2. Montaż markiz

Wieszak ścienny

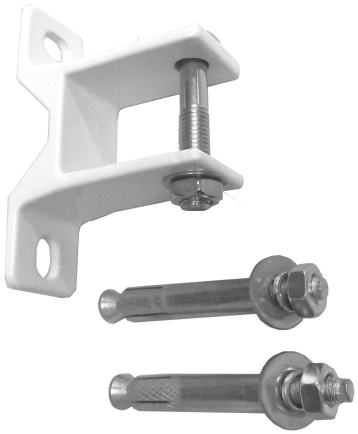

Wieszak sufitowy

Wieszak dachowy
(do krokwi)

UWAGA: PODSTAWĄ PRAWIDŁOWEGO FUNKCJONOWANIA MARKIZY JEST POŁOŻENIE UCHWYTÓW ŚCIENNYCH W POZYCJI IDEALNIE POZIOMEJ.

1. Ustalić miejsce i wysokość montażu markizy
2. Rozpakować markizę
3. Nałożyć na belkę kwadratową wieszaki (odpowiedni wieszak w zależności od sposobu montażu), w taki sposób aby przy każdym ramieniu znajdował się jeden wieszak w odległości nie większej niż 10cm (ilość wieszaków dopasowana jest do szerokości markizy)
4. Zdjąć wymiary i przełożyć na ścianę w następujący sposób:
- przyłożyć odpowiedni wieszak a następnie zaznaczyć miejsca na otwory,
- wywiercić otwory i przykręcić wieszak,
- za pomocą sznurka i poziomicy zaznaczyć położenie (wysokość i odległość) kolejnych wieszaków, oznaczyć otwory, wywiercić i przykręcić
5. Upewnić się czy wieszaki są odpowiednio dokręcone
6. Zamocować markizę na wieszakach i zabezpieczyć śrubami

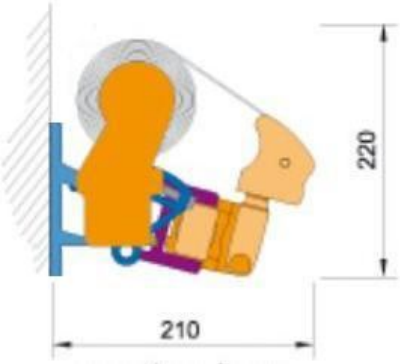

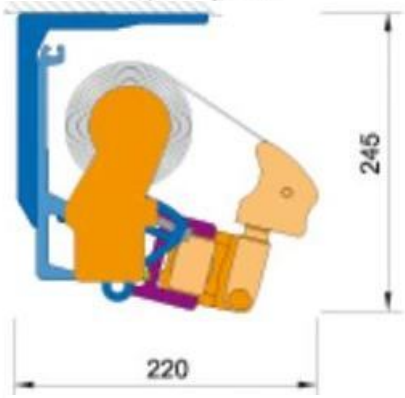

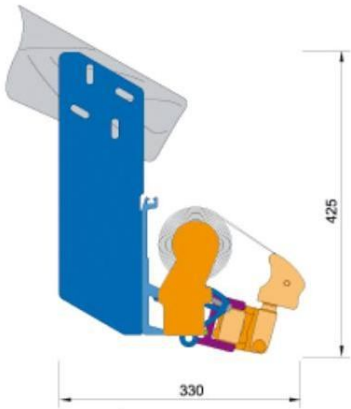

Ilość wieszaków w zależności
od szerokości markizy:
2 szt < 3,5m
3 szt < 5,0m
4 szt < 6,0m

3. Regulacja kąta nachylenia

Celem zmiany ustawienia kąta nachylenia markizy należy:
• Rozwinąć całkowicie markizę,
• Poluzować kluczem śrubę zabezpieczającą w uchwytach ramion,
• Za pomocą klucza kolejno odkręcać (zwiększanie kąta nachylenia) lub przykręcać (zmniejszanie kąta nachylenia) śruby regulacyjne uchwytów ramion,
• Po ustawieniu kąta dokręcić kluczem śrubę zabezpieczającą,
• Za pomocą poziomnicy sprawdzić czy belka przednia jest ustawiona w poziomie

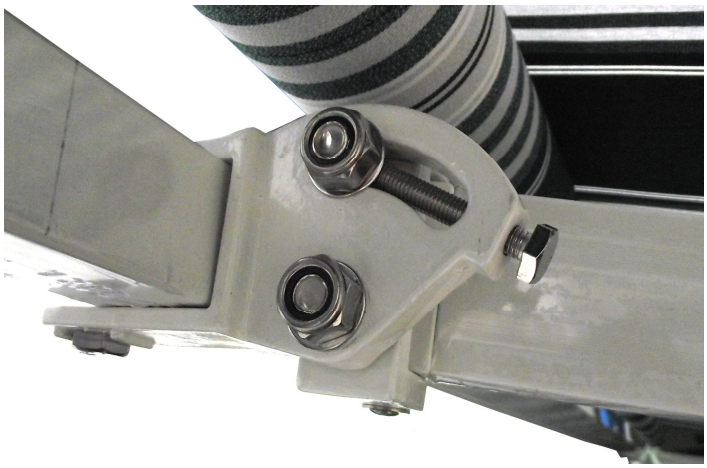

Zmiana kąta nachylenia markizy

UWAGA: REGULACJA KĄTA NACHYLENIA ODBYWA SIĘ PRZY MARKIZIE ROZWINIĘTEJ

4. Eksploatacja i konserwacja

Przekładnia napędu ręcznego

• W przypadku wystąpienia opadów deszczu, śniegu lub wiatru należy bezzwłocznie zamknąć markizę. Nie zastosowanie się do powyższego zalecenia zwiększa prawdopodobieństwo uszkodzenia, zniszczenia markizy lub wystąpienia wypadku.
• Bezwzględnie zabrania się demontażu urządzeń zabezpieczających.
• Markizy z napędem elektrycznych są sterowane (otwierane, zamykane) przy pomocy przełączników, urządzeń zdalnego sterowania – pilotów. Wszystkie urządzenia sterujące należy przechowywać poza zasięgiem dzieci oraz nie pozwalać dzieciom na bawienie się urządzeniami sterującymi markizy.
• Zawsze należy upewnić się, że podczas otwierania i zamykania markizy nikt pod nią nie przebywa. Często kontrolować instalacje pod kątem zużycia lub uszkodzenia przewodów. Nie używać jeśli niezbędna jest naprawa.
• Nie wolno umieszczać jakichkolwiek przedmiotów, rzeczy itp. zarówno na tkaninie markizowej jak i na konstrukcji markizy.
• Niedopuszczalne jest przytrzymywanie lub wieszanie czy też przyczepianie czegokolwiek do markizy.

• W przypadku nieprawidłowego działania lub awarii markizy należy skontaktować się ze sprzedawca lub serwisem. Nie wolno uruchamiać, dokonywać samodzielnych napraw wadliwie działającej markizy.
• Zabrania się dokonywania jakichkolwiek zmian lub modyfikacji wyrobu przez osoby trzecie bez zgody producenta, zwiększa to ryzyko odniesienia obrażeń i skutkuje utartą gwarancji wyrobu.
• Wszystkie czynności czyszczenia tkaniny, mycia konstrukcji mogą odbywać się wyłącznie po odcięciu zasilania elektrycznego markizy.
• Instalacja elektryczna, pierwsze programowanie napędu markizy oraz specjalistyczne czynności obsługi mogą być dokonywane wyłącznie przez specjalistyczne autoryzowane firmy.